ЮНИТЕКС
мебель для офиса

V E L A R
мебель для руководителя

СХЕМА СБОРКИ
ВЛ 152 Секция стола для переговоров

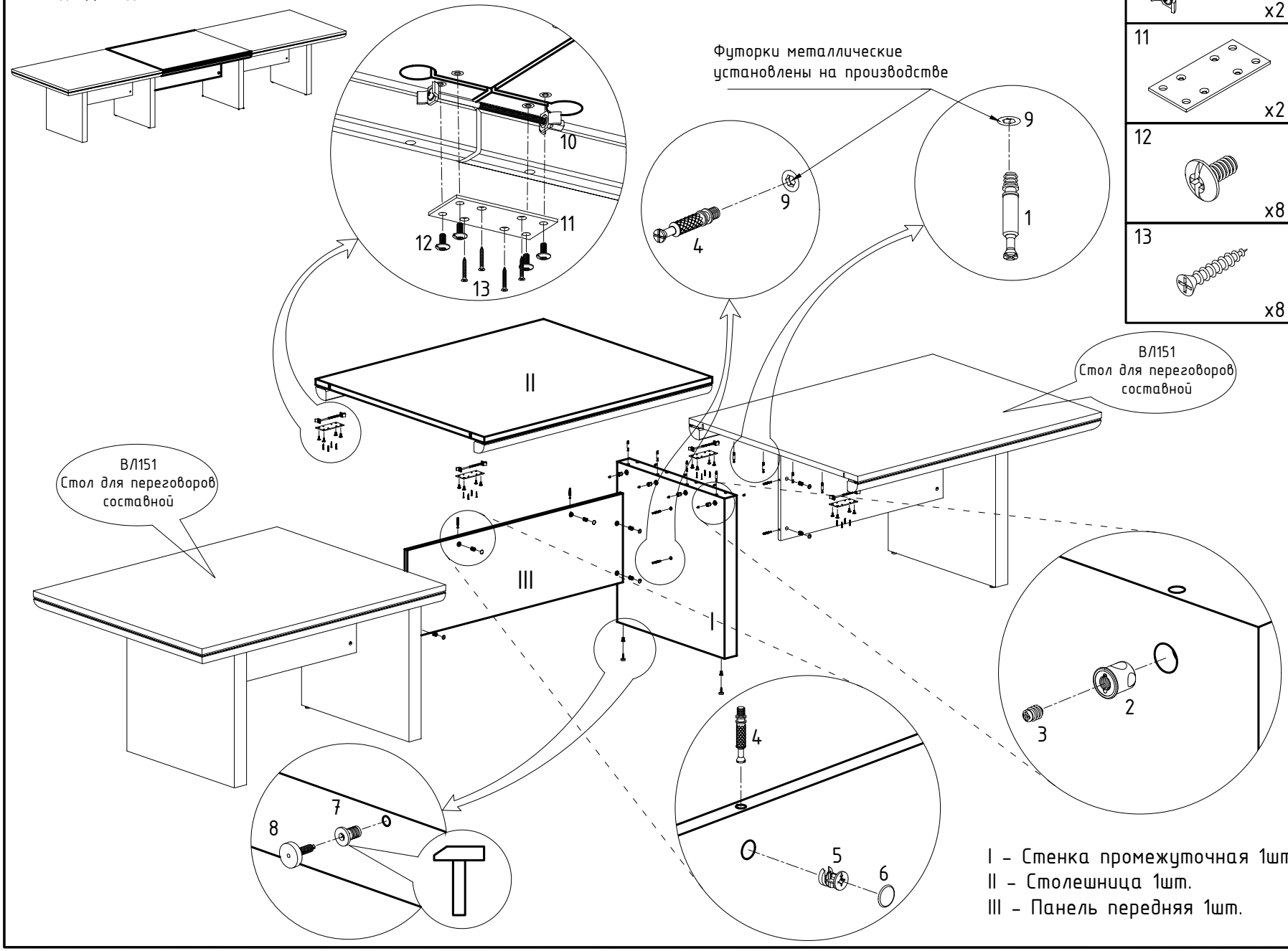

10 x2	1 x4
11 x2	2 x4
12 x8	3 x4
13 x8	4 x6
	5 x6
	6 x6
	7 x2
	8 x2
	9 Установлены на производстве x22

I – Стенка промежуточная 1шт.
II – Столешница 1шт.
III – Панель передняя 1шт.

В связи с постоянным совершенствованием продукции, конструктивное исполнение отдельных элементов мебели может отличаться от указанных в настоящей инструкции.